Exploded Diagram
RPT 6060

2Product Category: Tiller
Product Group:Petrol

Versión: 1.0
Published: 14-1-2014

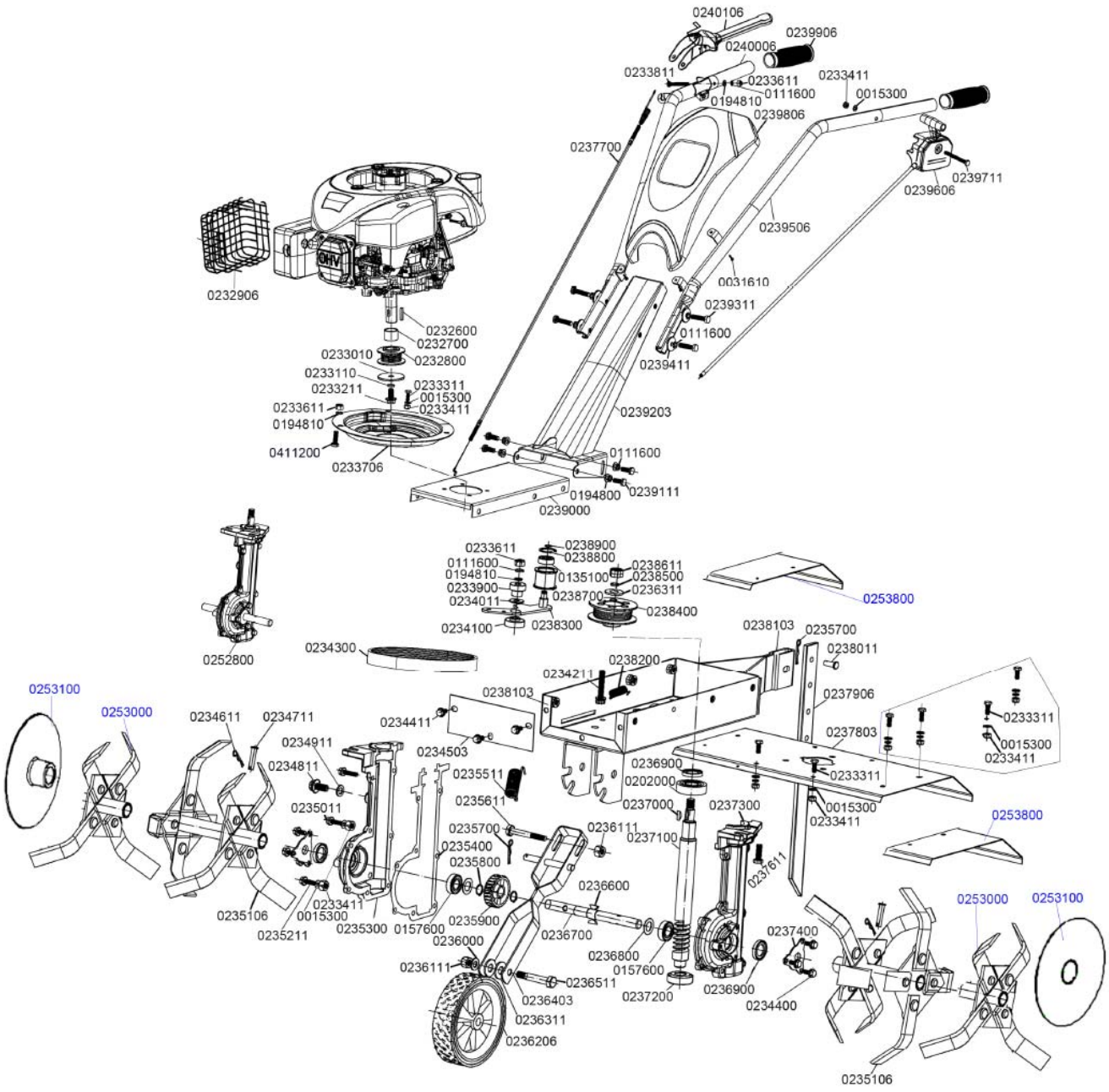
0240106
0239906
0240006
0233811
0233611
0233411
0111600
0015300
0194810
0239806
0237700
0239711
0239606
0239506
0031610
0239311
0111600
0239411
0232906
0232600
0232700
0233010
0232800
0233110
0233311
0233211
0015300
0233611
0233411
0194810
0239203
0411200
0233706
0111600
0194800
0239111
0239000
0233611
0238900
0111600
0238800
0194810
0135100
0238611
0233900
0238500
0234011
0238700
0236311
0238400
0234100
0238300
0253800
0238103
0235700
0238011
0252800
0234300
0238200
0234211
0253100
0253000
0238103
0237906
0234611
0234711
0234411
0233311
0234911
0237803
0234503
0015300
0234811
0233411
0236900
0235511
0233311
0202000
0235011
0235611
0237000
0237300
0015300
0233411
0253800
0235700
0236111
0237100
0235400
0235800
0237611
0236600
0233411
0253000
0253100
0235106
0015300
0235211
0235300
0157600
0235900
0236700
0237400
0236000
0236800
0236111
0157600
0236511
0236403
0237200
0236900
0234400
0236311
0236206
0235106

RPT 6060

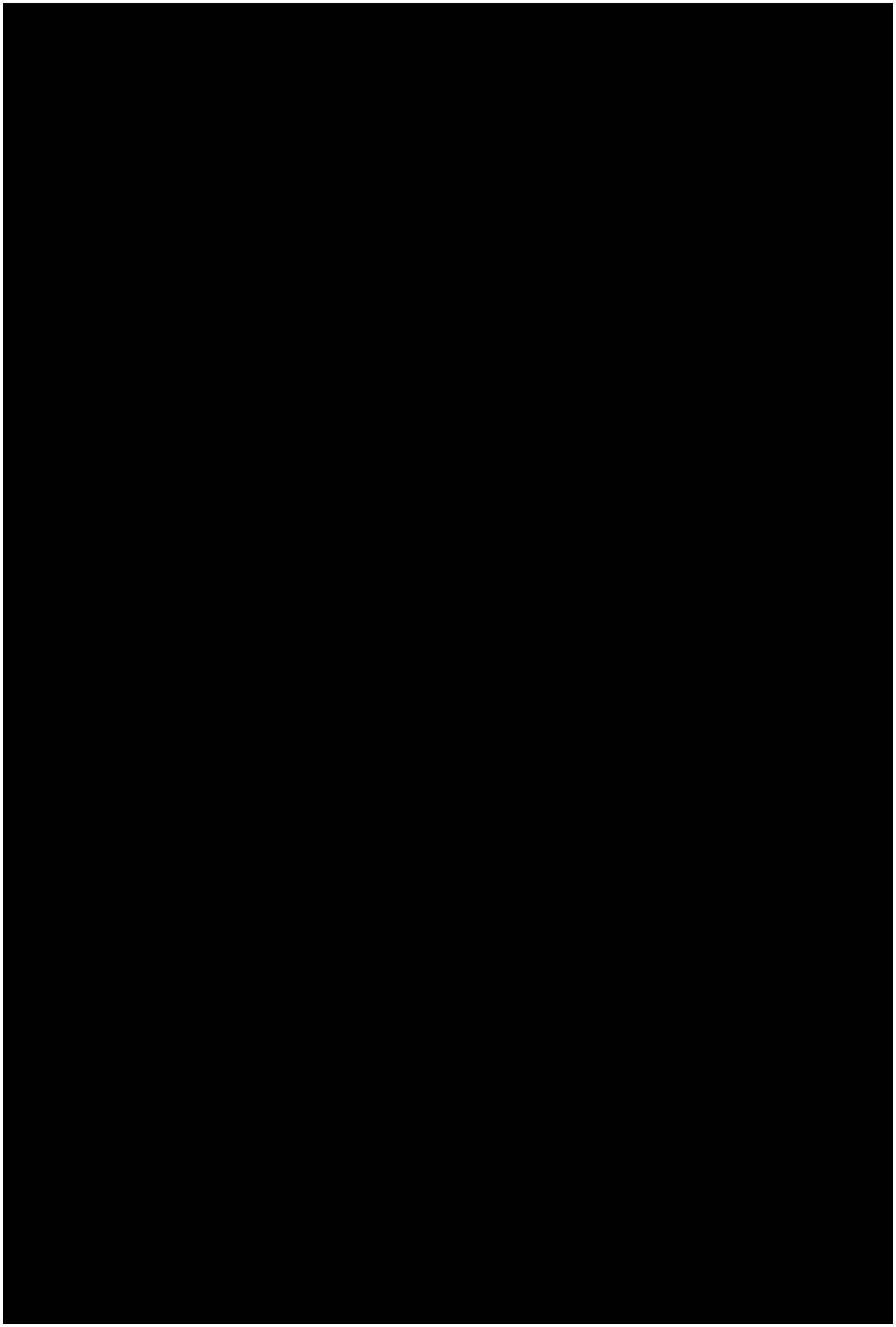

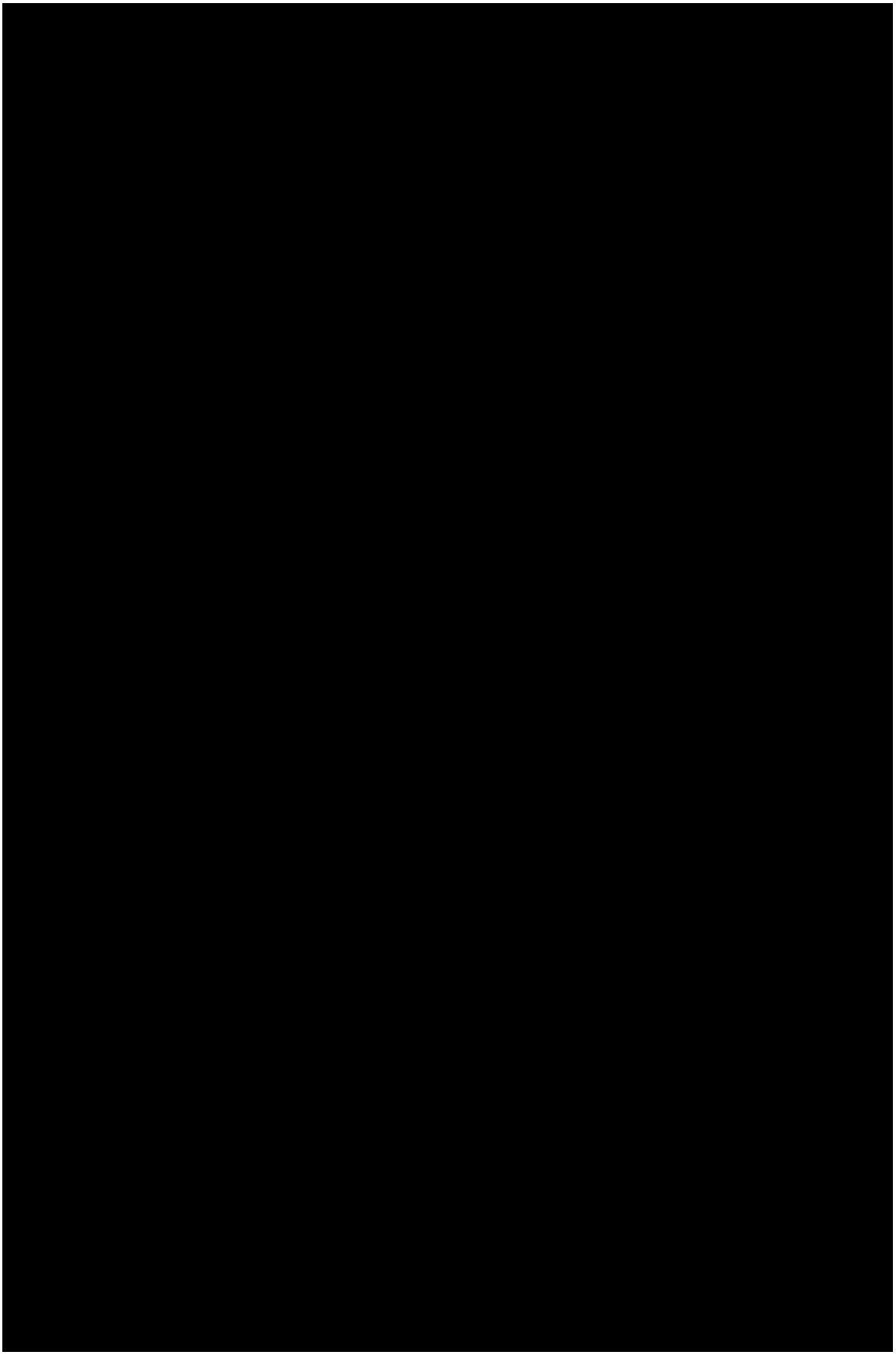

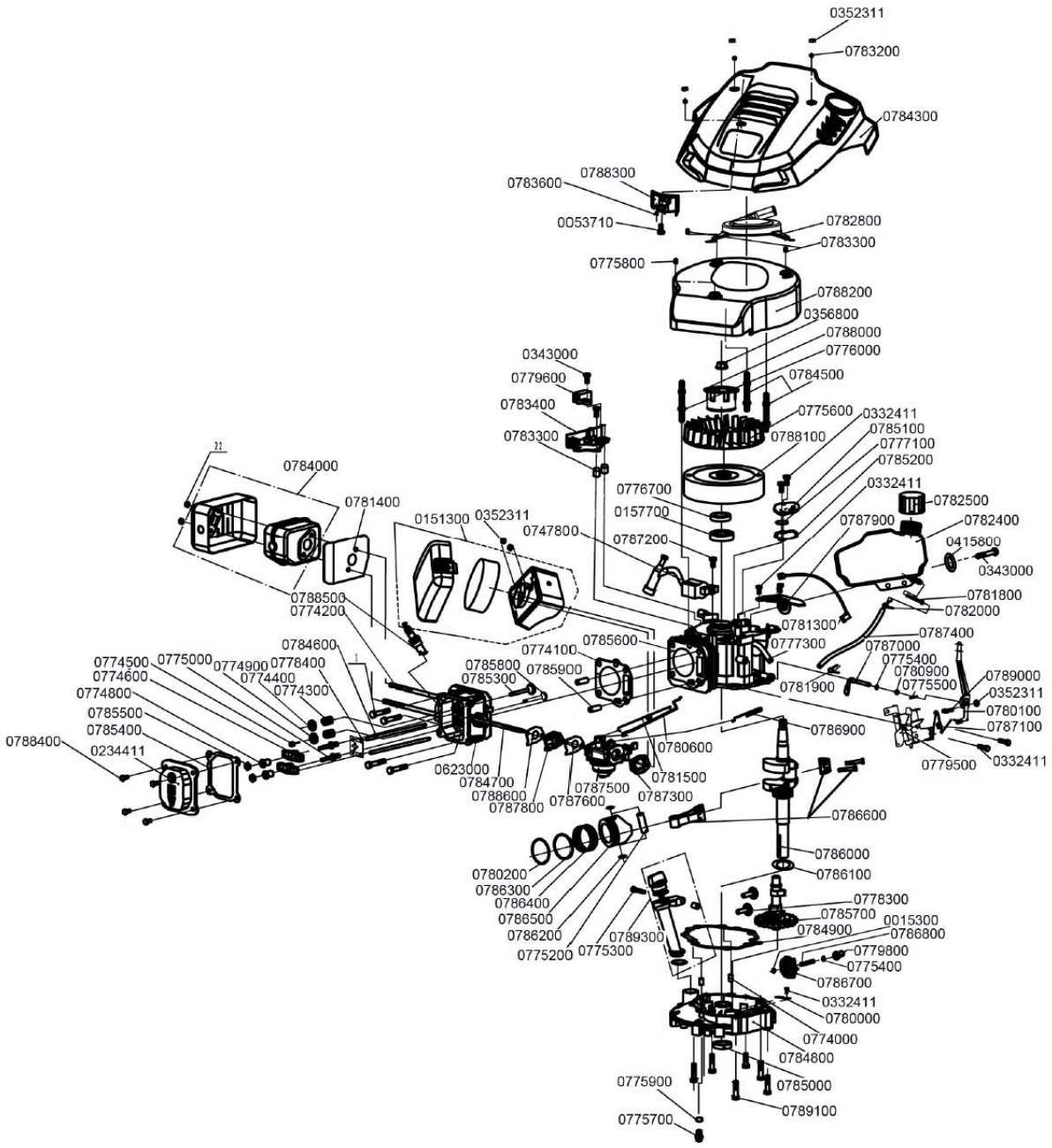
0352311
0783200
0784300
0788300
0783600
0053710
0782800
0783300
0775800
0788200
0356800
0788000
0776000
0343000
0779600
0784500
0783400
0775600
0332411
0783300
0788100
0785100
0777100
0785200
0784000
0332411
0776700
0782500
0781400
0157700
0787900
0782400
0151300
0352311
0747800
0415800
0787200
0343000
0788500
0781800
0774200
0782000
0781300
0787400
0784600
0774100
0785600
0777300
0787000
0774500
0775000
0774900
0778400
0775400
0774600
0774400
0785800
0785900
0780900
0789000
0774800
0774300
0785300
0781900
0775500
0352311
0785500
0780100
0785400
0786900
0787100
0788400
0780600
0234411
0779500
0332411
0623000
0781500
0784700
0787500
0787300
0788600
0787600
0787800
0786600
0786000
0780200
0786100
0786300
0778300
0786400
0785700
0015300
0786500
0784900
0786800
0786200
0789300
0779800
0775200
0775300
0775400
0786700
0332411
0780000
0774000
0784800
0775900
0785000
0775700
0789100

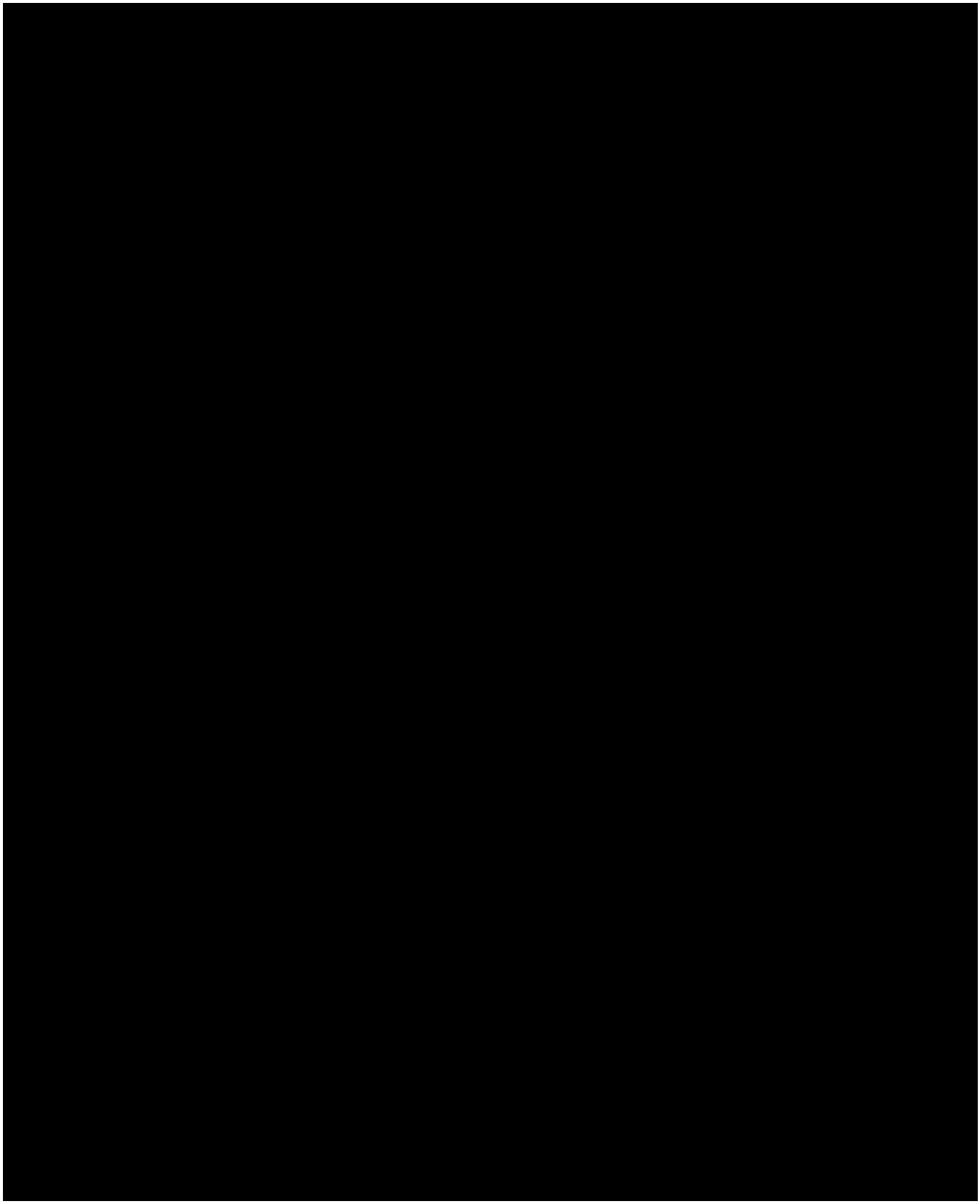

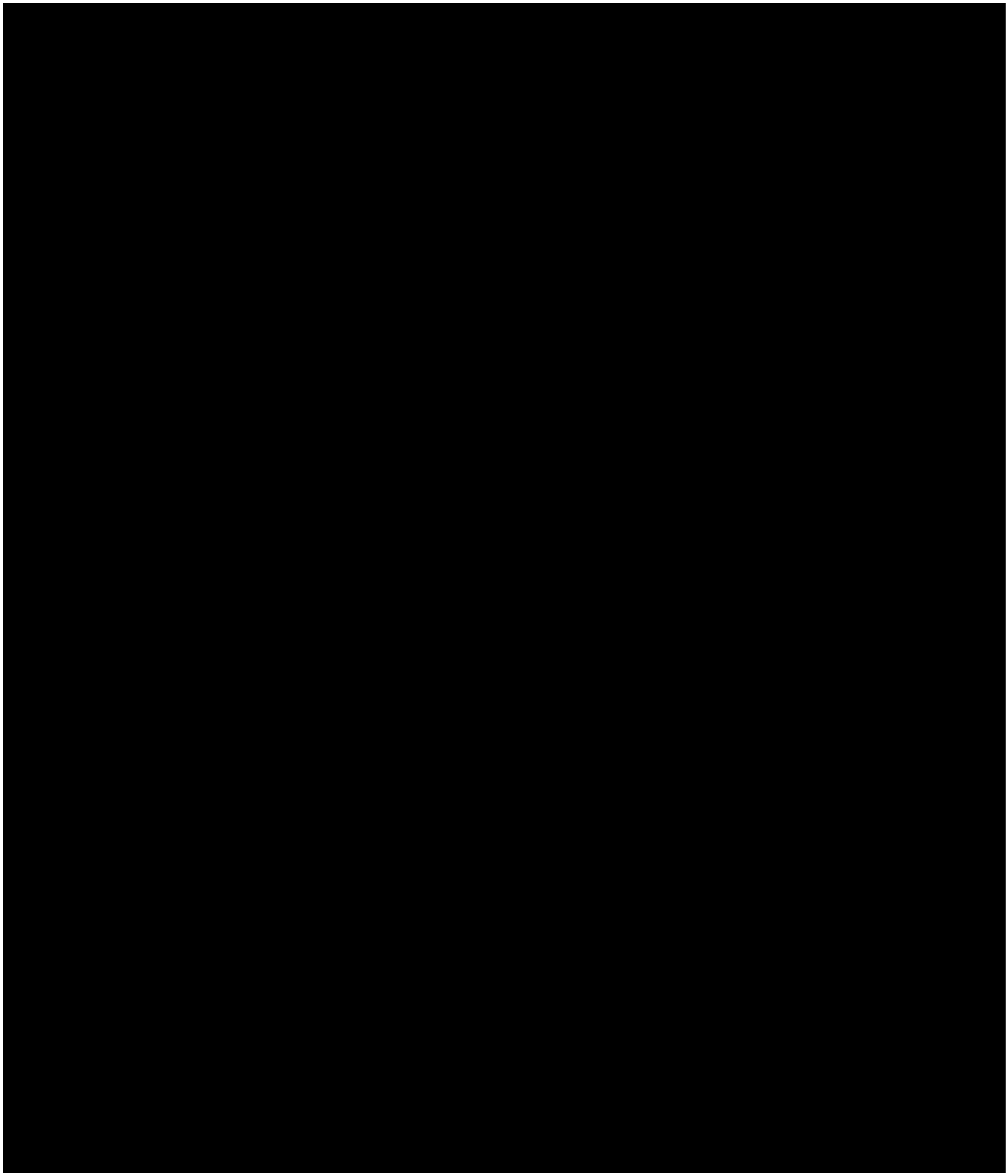

[redacted]